PRODUCED BY AN AUTODESK STUDENT VERSION

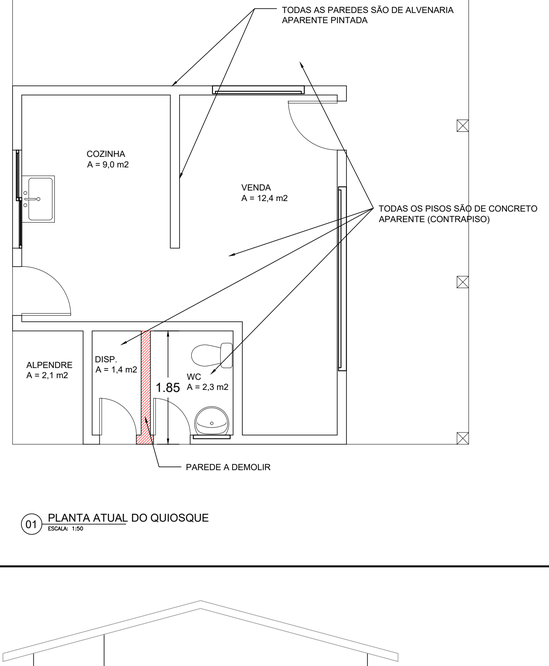

01 PLANTA ATUAL DO QUIOSQUE
ESCALA: 1:50

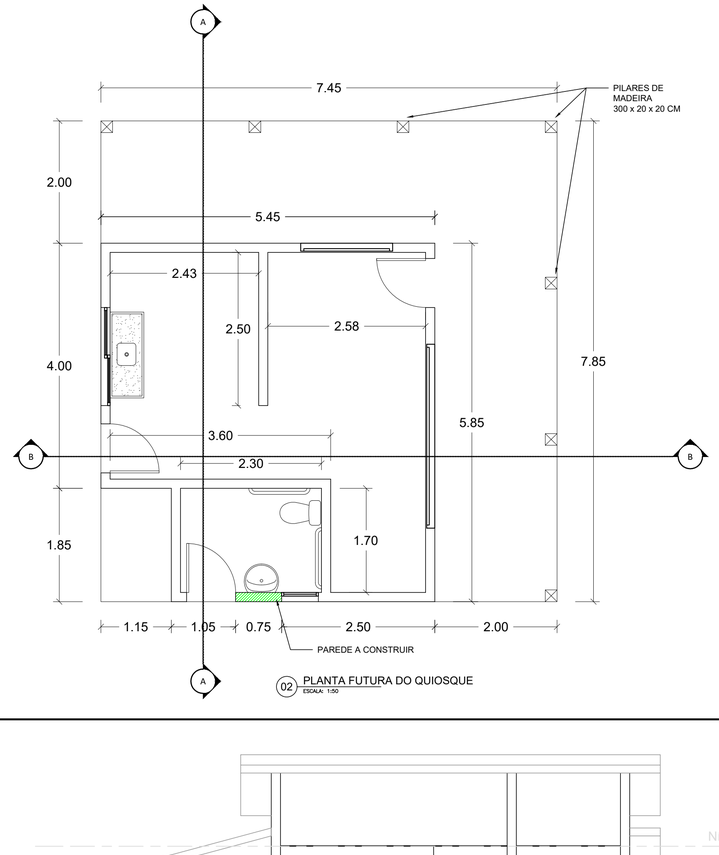

02 PLANTA FUTURA DO QUIOSQUE
ESCALA: 1:50

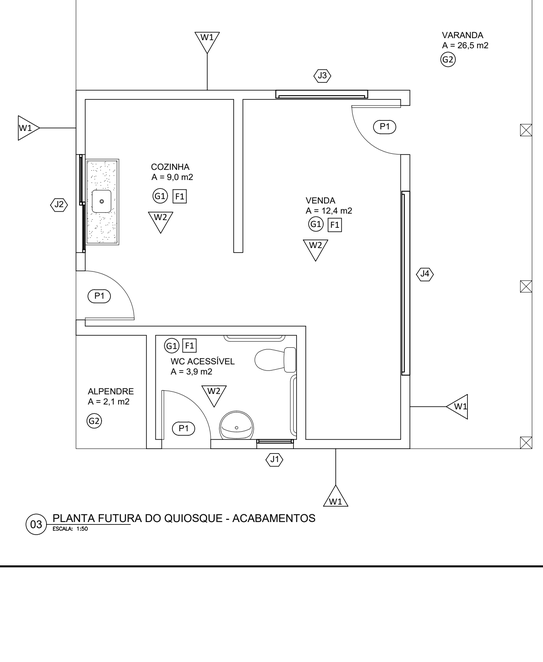

03 PLANTA FUTURA DO QUIOSQUE - ACABAMENTOS
ESCALA: 1:50

PISO	TIPO	LOCAL	M2
G1	REVESTIMENTO CERÂMICO COM PLACAS ESMALTADAS DE 45 X 45 CM	COZINHA	9,0
		VENDA	12,4
		WC	3,9
		TOTAL	**25,3**
G2	ACABAMENTO EM TINTA EPÓX SOBRE O CONTRAPISO EXISTENTE	ALPENDRE	2,1
		VARANDA	3,9
		TOTAL	**6,0**

FORRO	TIPO	LOCAL	M2
F1	FORRO EM RÉGUAS DE PVC	COZINHA	9,0
		VENDA	12,4
		WC	3,9
		TOTAL	**25,3**

PAREDE	TIPO	LOCAL	COMP.	ALT.	M2
W1	REVESTIMENTO EM TEXTURA ACRÍLICA	VARANDA	11,3	3,3	37,3
		ALPENDRE	3,00	3,3	9,9
		OUTROS	8,30	3,3	27,4
		TOTAL			**74,6**
W2	REVESTIMENTO CERÂMICO ESMALTADO COM PLACAS DE 33 X 45 CM	COZINHA	12,25	3,3	40,4
		VENDA	16,25	3,3	53,6
		WC	8,00	3,3	26,4
		TOTAL			**120,5**

PORTA	TIPO	ALT.	LAR.	QUANTIDADE
P1	PORTA DE ALUMINIO DE ABRIR TIPO VENEZIANA	2,10	0,80	3

JANELA	TIPO	ALTURA	LARGURA	PEITORIL	QUANTIDADE
J1	JANELA BASCULANTE 3 PAINÉIS	0,60	0,60	1,90	1
J2	JANELA DE AÇO DE CORRER, 2 FOLHAS	1,00	1,60	1,50	1
J3	JANELA DE ENROLAR EM AÇO GALVANIZADO	1,30	1,50	1,50	1
J4	JANELA DE ENROLAR EM AÇO GALVANIZADO	1,30	3,00	1,50	1

LOUÇAS E METAIS	
TIPO	**QUANTIDADE**
VASOS SANITÁRIO SIFONADO COM CAIXA ACOPLADA PARA P.C.D.	1
LAVATÓRIO DE LOUÇA BRANCA SUSPENSO	1
TORNEIRA CROMADA DE MESA PARA LAVATÓRIO	2
PIA DE AÇO INOXÍDÁVEL COM UMA CUBA CENTRAL	1

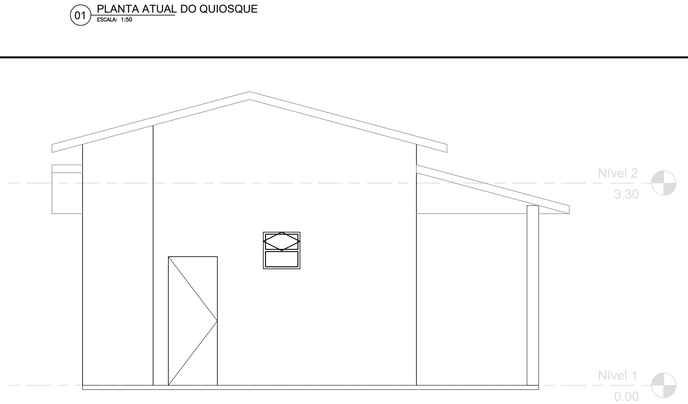

04 VISTA LATERAL
ESCALA: 1:50

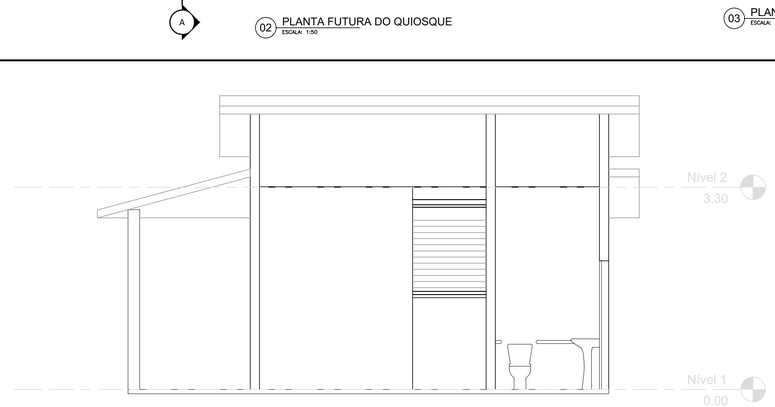

06 CORTE A
ESCALA: 1:50

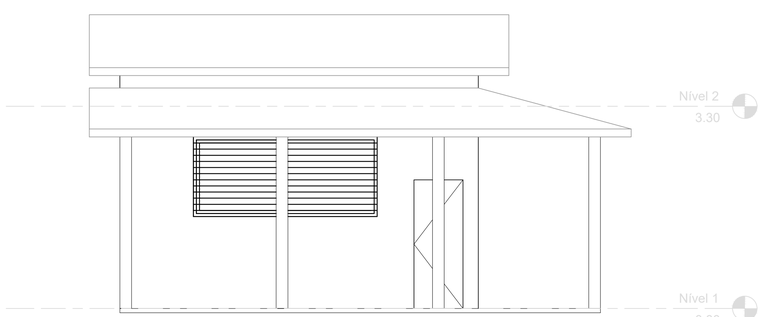

05 VISTA FRONTAL
ESCALA: 1:50

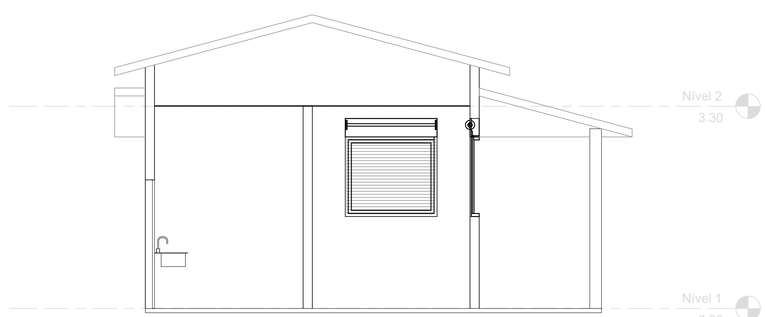

07 CORTE B
ESCALA: 1:50

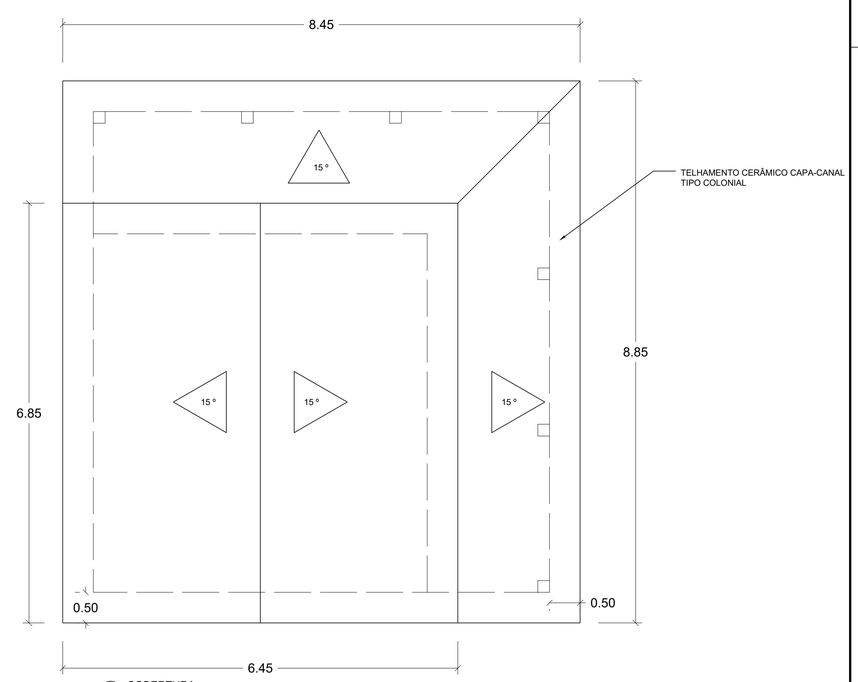

08 COBERTURA
ESCALA: 1:50

Nº	DISCRIMINAÇÃO	EMITENTE	VERIFICAÇÃO	APROVAÇÃO
01	EMISSÃO INICIAL	CLAUDIO CUNHA	LORRAINE TAINÁ	LORRAINE TAINÁ

REVISÕES

CÓDIGO	OBJETO

DOCUMENTOS DE REFERÊNCIA

OBSERVAÇÕES:
TODAS AS LOUÇAS E ESQUADRIAS DEVERÃO SER REMOVIDAS E DADO O DESTINO ADEQUADO ANTES DO INÍCIO DA REFORMA

PROJETISTA	CLAUDIO CUNHA
DESENHISTA	CLAUDIO CUNHA
VERIFICAÇÃO	LORRAINE TAINÁ
RESPONSÁVEL TÉCNICO	

CLAUDIO EDUARDO BARBOSA CUNHA
CREA: 261835077-4

PÓRTICOS ENGENHARIA

EMPREENDIMENTO: REVITALIZAÇÃO DA PRAÇA DA BÍBLIA — DATA: 07/10/2019
CLIENTE: PREFEITURA MUNICIPAL DE BANNACH – PARÁ
EDEREÇO: PRAÇA DA BÍBLIA, CENTRO – BANNACH/PA
OBJETO: REFORMA
ARQUITETURA DO QUIOSQUE

ESCALA:	CÓDIGO:	REVISÃO
1:50 A1	DE–BAN.301–K09	01

PRODUCED BY AN AUTODESK STUDENT VERSION
PRODUCED BY AN AUTODESK STUDENT VERSION
PRODUCED BY AN AUTODESK STUDENT VERSION